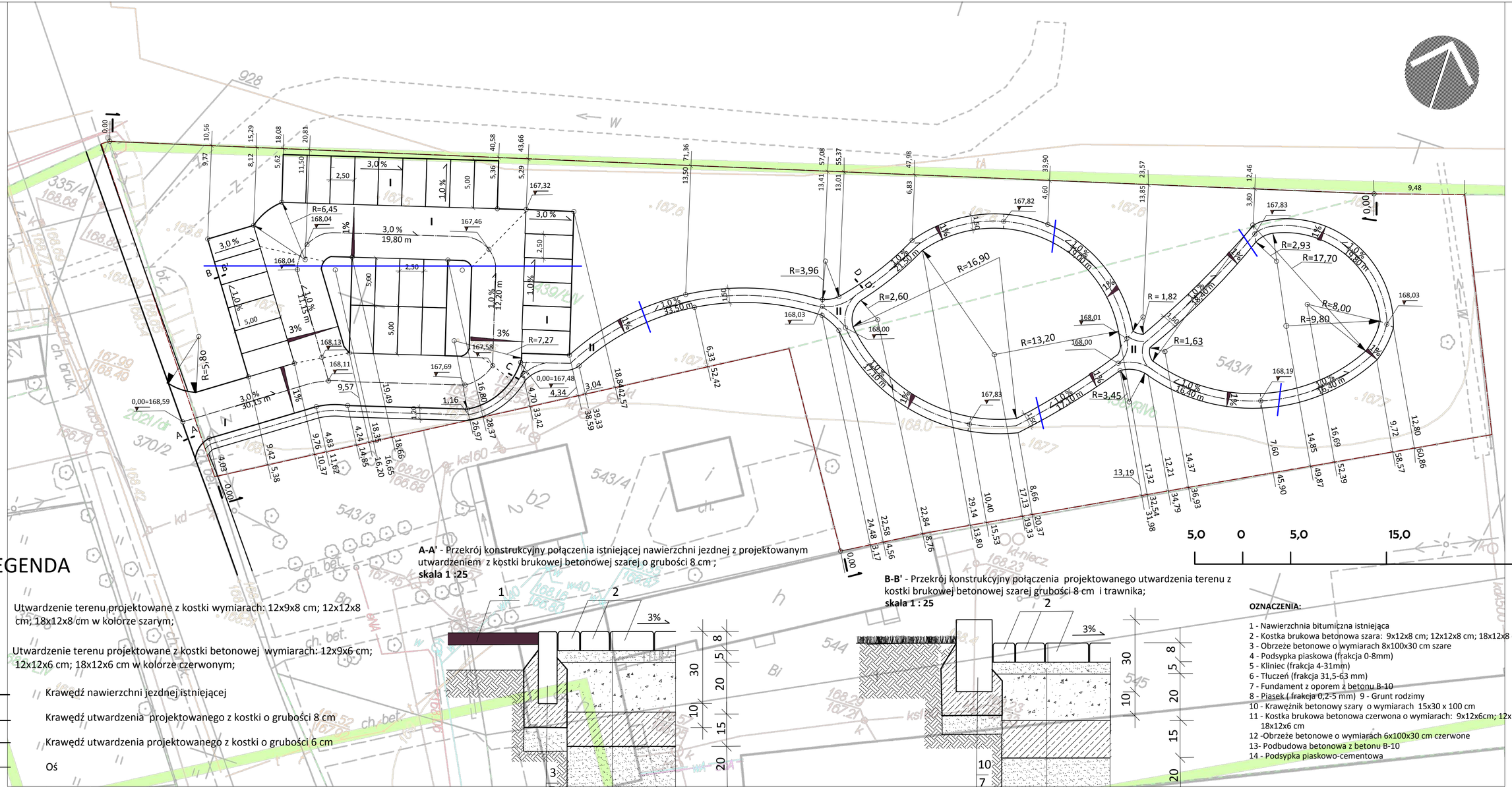

LEGENDA

I Utwardzenie terenu projektowane z kostki wymiarach: 12x9x8 cm; 12x12x8 cm; 18x12x8 cm w kolorze szarym;

II Utwardzenie terenu projektowane z kostki betonowej wymiarach: 12x9x6 cm; 12x12x6 cm; 18x12x6 cm w kolorze czerwonym;

Krawędź nawierzchni jezdnej istniejącej

Krawędź utwardzenia projektowanego z kostki o grubości 8 cm

Krawędź utwardzenia projektowanego z kostki o grubości 6 cm

Oś

Linia przełamania

3% 26,2 Spadek podłużny

1% Spadek poprzeczny

144,16 Punkt wysokościowy

Miejsce poprowadzenia rury osłonowej PCV Fi 75mm

A-A' - Przekrój konstrukcyjny połączenia istniejącej nawierzchni jezdnej z projektowanym utwardzeniem z kostki brukowej betonowej szarej o grubości 8 cm ;

B-B' - Przekrój konstrukcyjny połączenia projektowanego utwardzenia terenu z kostki brukowej betonowej szarej grubości 8 cm i trawnika;

C-C' - Przekrój konstrukcyjny połączenia projektowanego utwardzenia terenu z kostki brukowej betonowej szarej o grubości 8 cm z projektowanym utwardzeniem terenu z kostki brukowej betonowej czerwonej o grubości 6 cm;

D-D' - Przekrój konstrukcyjny połączenia projektowanego utwardzenia terenu z kostki brukowej betonowej czerwonej o grubości 6 cm i trawnika;

A-A' - Przekrój konstrukcyjny połączenia istniejącej nawierzchni jezdnej z projektowanym utwardzeniem z kostki brukowej betonowej szarej o grubości 8 cm ;
skala 1 :25

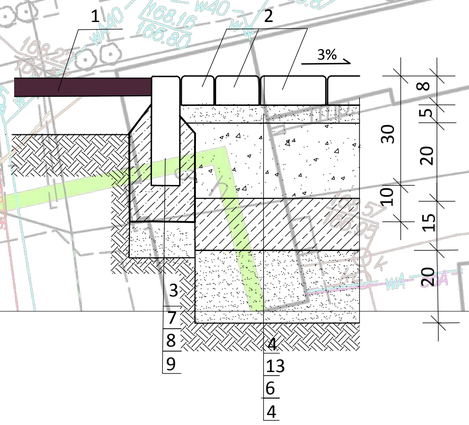

B-B' - Przekrój konstrukcyjny połączenia projektowanego utwardzenia terenu z kostki brukowej betonowej szarej grubości 8 cm i trawnika;
skala 1 : 25

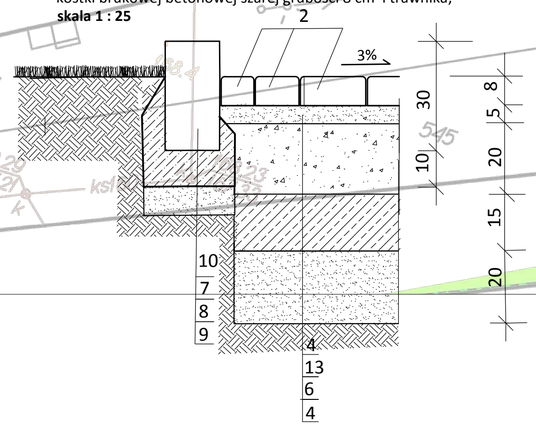

OZNACZENIA:

1 - Nawierzchnia bitumiczna istniejąca
2 - Kostka brukowa betonowa szara: 9x12x8 cm; 12x12x8 cm; 18x12x8 cm
3 - Obrzeże betonowe o wymiarach 8x100x30 cm szare
4 - Podsypka piaskowa (frakcja 0-8mm)
5 - Kliniec (frakcja 4-31mm)
6 - Tłuczeń (frakcja 31,5-63 mm)
7 - Fundament z oporem z betonu B-10
8 - Piasek (frakcja 0,2-5 mm) 9 - Grunt rodzimy
10 - Krawężnik betonowy szary o wymiarach 15x30 x 100 cm
11 - Kostka brukowa betonowa czerwona o wymiarach: 9x12x6cm; 12x12x6 cm; 18x12x6 cm
12 -Obrzeże betonowe o wymiarach 6x100x30 cm czerwone
13- Podbudowa betonowa z betonu B-10
14 - Podsypka piaskowo-cementowa

C-C' - Przekrój konstrukcyjny połączenia projektowanego utwardzenia terenu z kostki brukowej betonowej szarej o grubości 8 cm z projektowanym utwardzeniem terenu z kostki brukowej betonowej czerwonej o grubości 6 cm ;
skala 1:25

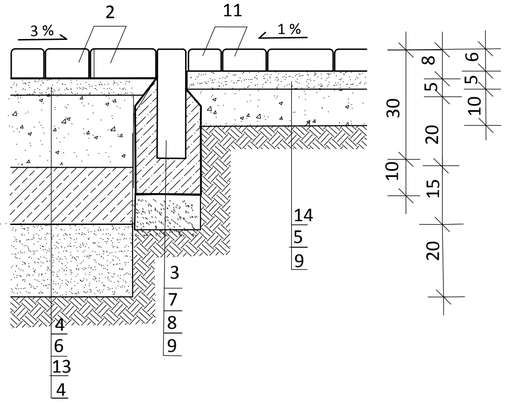

D-D' - Przekrój konstrukcyjny połączenia projektowanego utwardzenia terenu z kostki brukowej betonowej czerwonej o grubości 6 cm i trawnika;
skala 1: 25

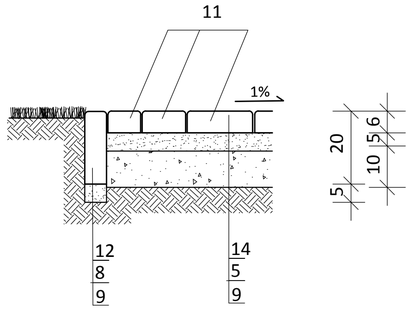

Park edukacyjny "pięć zmysłów małego odkrywcy" w Cegłowie m. Cegłów, gm.Cegłów		
INWESTOR:	**Gmina Cegłów** ul. Tadeusza Kościuszki 4, 05-319 Cegłów	
TEMAT: **PROJEKT UTWARDZENIA TERENU**		SKALA: **1: 250; 1:25**
AUTOR PROJEKTU:	**mgr inż.arch.kraj. Helena Janowska-Kryszczuk** Ul. Krasińskiego 18/ 97 01-581 Warszawa; 603112919	PODPIS:
BRANŻA:	**ARCHITEKTURA KRAJOBRAZU**	
DATA:	Luty 2016	NR RYS. **1**